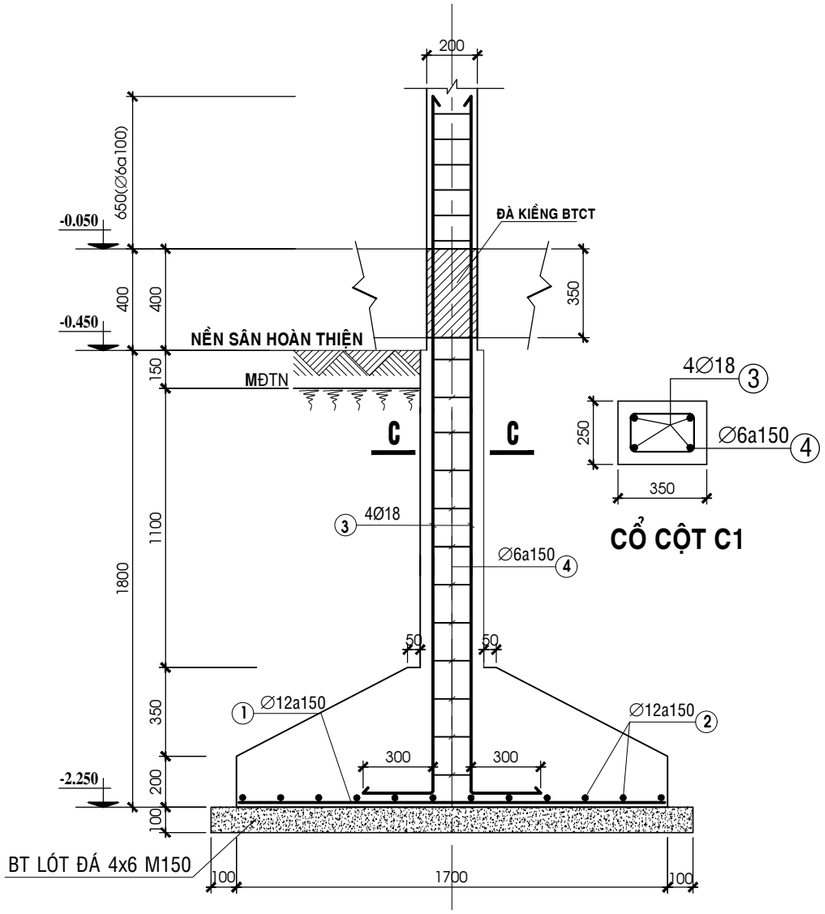

CT MẶT CẮT 1-1; Tỷ lệ 1/20

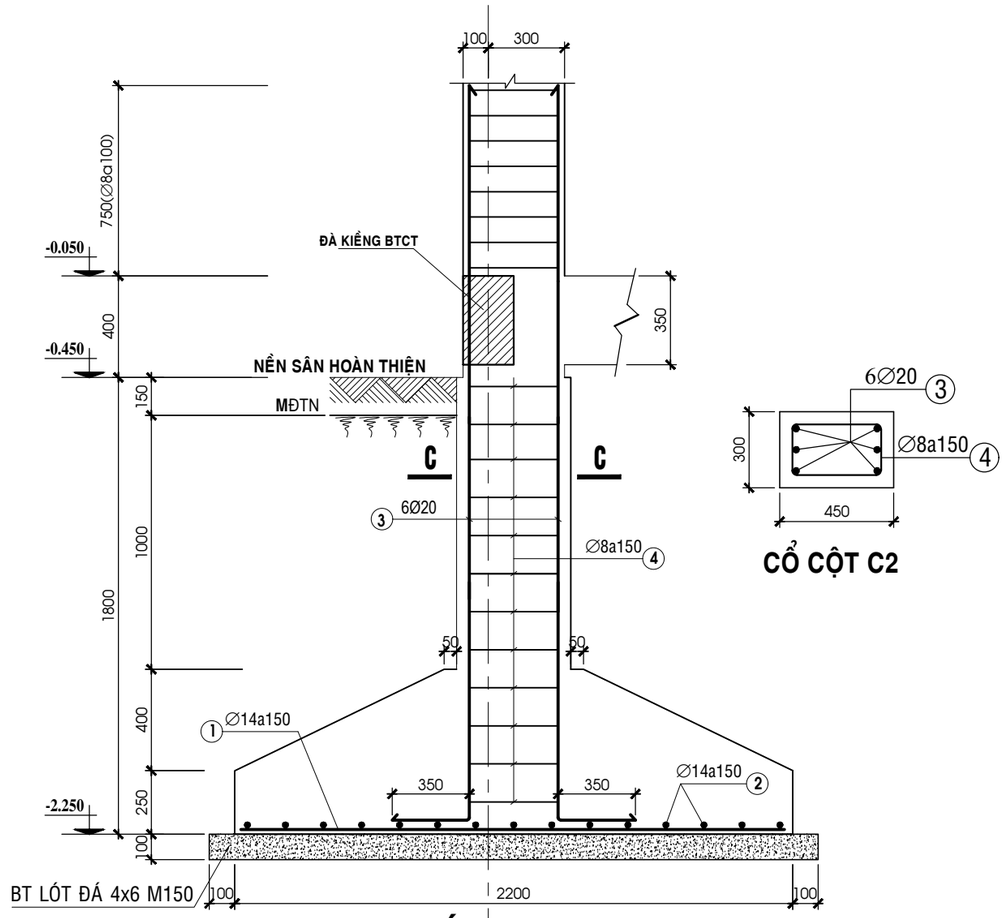

CT MẶT CẮT 2-2; Tỷ lệ 1/20

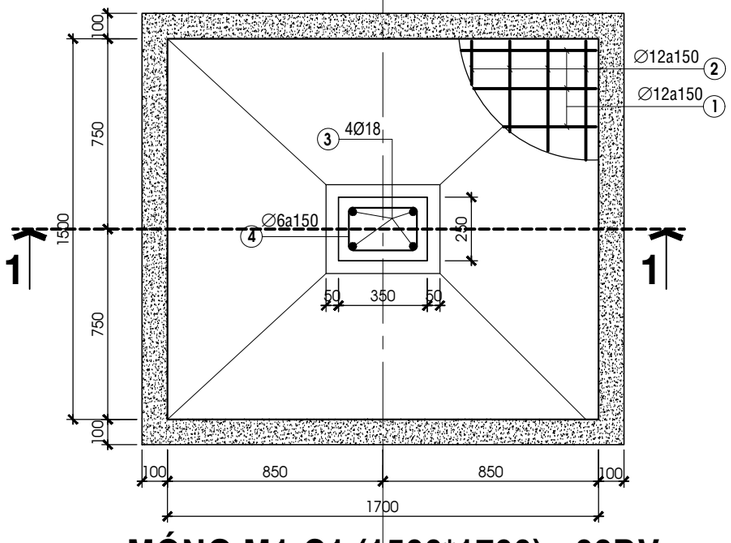

MÓNG M1-C1 (1500*1700) - 08ĐV

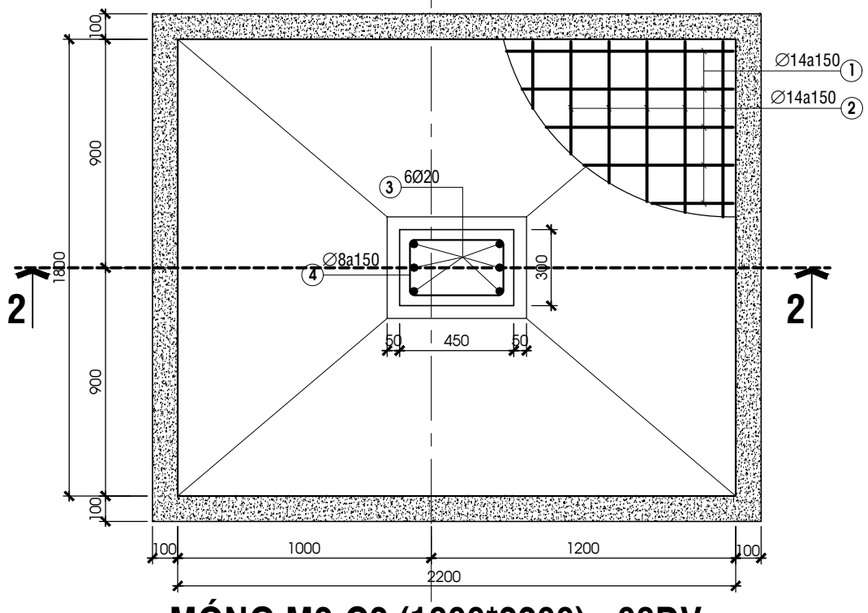

MÓNG M2-C2 (1800*2200) - 08ĐV

CÔNG TRÌNH	PROJECT
XÂY DỰNG NHÀ ĐA NĂNG TRƯỜNG TH VÀ THCS THÁC MƠ, PHƯỜNG PHƯỚC LONG, TỈNH ĐỒNG NAI	
ĐỊA CHỈ:	ADDRESS
PHƯỜNG PHƯỚC LONG, TỈNH ĐỒNG NAI	
CHỦ ĐẦU TƯ	OWNER
PHÒNG KINH TẾ PHƯỜNG PHƯỚC LONG	
ĐƠN VỊ THIẾT KẾ:	
CÔNG TY CỔ PHẦN TƯ VẤN **ACC**	
ĐỊA CHỈ	ADDRESS
ĐƯỜNG HUỲNH MẪN ĐẠT, PHƯỜNG BÌNH PHƯỚC, TỈNH ĐỒNG NAI TEL : 0913735605	
GIÁM ĐỐC	DIRECTOR
ĐÀO HỮU TUẤN	
CHỦ TRÌ THIẾT KẾ	CHIEF ARCHITECT
KS PHẠM ĐỨC THỌ	
THỂ HIỆN	DESIGNER
KS PHẠM ĐỨC THỌ	
QUẢN LÝ KỸ THUẬT	CHECKED BY
KS: PHẠM ĐỨC THỌ	
HẠNG MỤC	ITEMS
NHÀ ĐA NĂNG	
TÊN BẢN VẼ	DRAWING NAME
CHI TIẾT MÓNG	
LOẠI HỒ SƠ	ISSUED FOR
THIẾT KẾ BẢN VẼ THI CÔNG	
TỈ LỆ/SCALE: 1/20-1/25	NĂM/YEAR: 2026
KÝ HIỆU / DRAW No.	KC 02/24